PL

TRINNITY
HOME / EXCLUSIVE / HYBRID / PLUS
ZMIĘKCZACZE WODY

INSTRUKCJA OBSŁUGI I MONTAŻU

TRINNITY
MARKA DLA FACHOWCA

KOMPLETNY ZESTAW CZĘŚCI

CZĘŚĆ		Trinnity Home	Trinnity Exclusive	Trinnity Hybrid	Trinnity Plus
	klips (zamontowany na głowicy)	2	2	2	2
	reduktor	–	2	2	–
	kolanko	–	2	2	–
	wąż popłuczyn	1	1	1	1
	o-ring	–	6	6	–
	by-pass	1	1	1	1
	klips	2	4	4	–
	instrukcja obsługi	1	1	1	1
	kolanko przelewowe	1	1	1	1
	transformator	1	1	1	1
	zacisk	2	2	2	2
	uszczelka	1	1	1	1
	króciec	2	–	–	–

SCHEMAT MONTAŻU

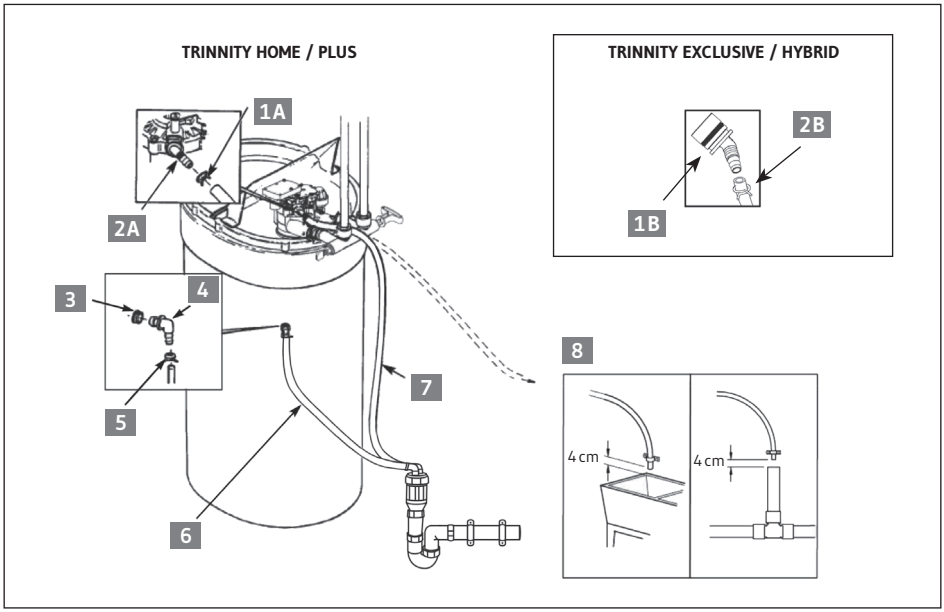

1A	Opaska mocująca
2A	Króciec wylotowy popłuczyn
1B	Króciec wylotowy popłuczyn
2B	Wąż do odprowadzania popłuczyn
3	Złączka
4	Kolanko
5	Opaska mocująca
6	Wąż zabezpieczenia antyprzelewowego (poza dostawą)
7	Wąż do odprowadzania popłuczyn
8	Do ujścia ściekowego innego niż studzienka kanalizacyjna wąż musi być zamocowany nieruchomo

UWAGA!
Wąż przelewowy zbiornika solanki stanowi jedynie dodatkowe zabezpieczenie, gdyby etap napełniania zbiornika solanki wodą, nie zakończył się zgodnie z programem. Żadna część węża przelewowego nie może znajdować się powyżej poziomu wypływu. Nie wolno podłączać węża przelewowego zbiornika solanki do króćca wypływu z zaworu sterującego.

WYMIARY

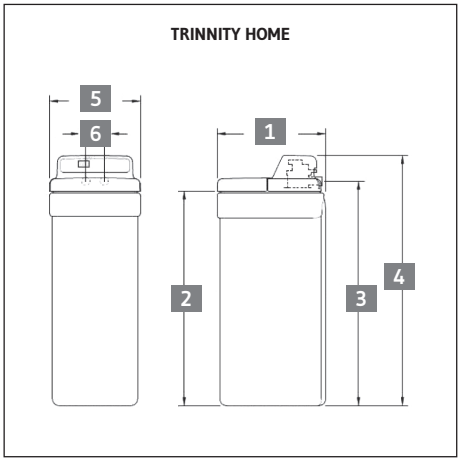

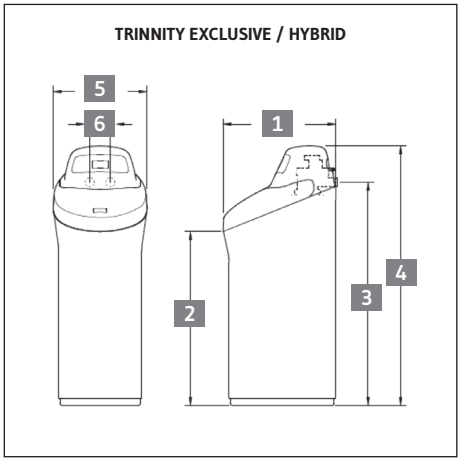

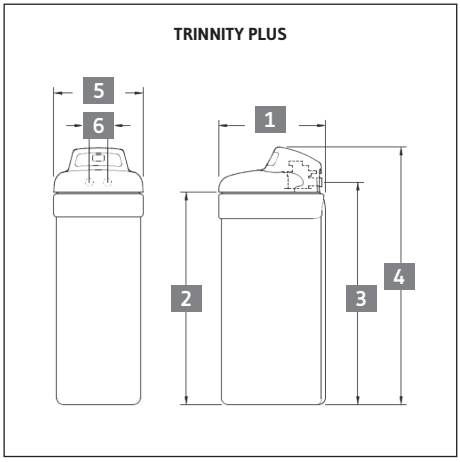

	Trinnity Home	Trinnity Exclusive	Trinnity Hybrid	Trinnity Plus
1	50,2 cm	53,3 cm	53,3 cm	50,2 cm
2	102,2 cm	86,5 cm	86,5 cm	102,2 cm
3	105,4 cm	105,4 cm	105,4 cm	105,4 cm
4	116,8 cm	122 cm	122 cm	121,3 cm
5	41,9 cm	43,2 cm	43,2 cm	41,9 cm
6	8,6 cm	9,5 cm	9,5 cm	8,6 cm

RYS. 1 *

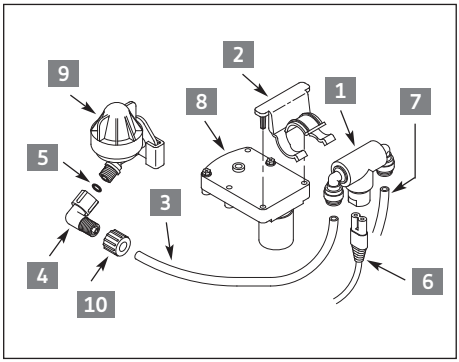

RYS. 2 *

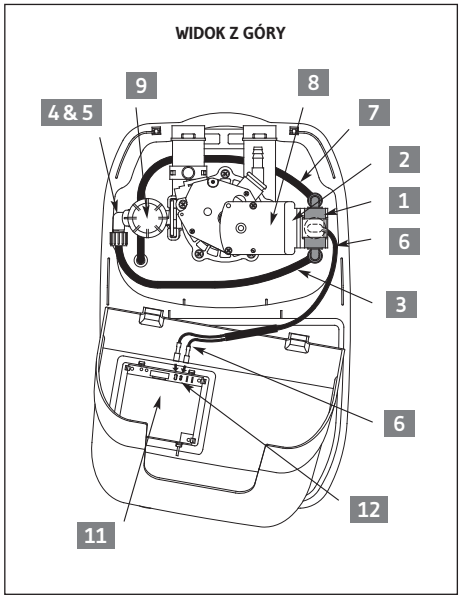

1	Generator chloru
2	Zacisk montażowy
3	Wężyk, śr. 5/16" x 15" (38 cm) dł.
4	Kolanko
5	O-ring, 3/16" x 7/16" (4,8 x 11,1 mm)
6	Wiązka przewodów
7	Przewód solanki
8	Silnik zaworu
9	Inżektor
10	Nakrętka tulejkowa
11	PWA zmiękczacza
12	Podłącz wiązkę przewodów do zacisków wyjścia pomocniczego

* Tylko model EXCLUSIVE.

RYS. 3

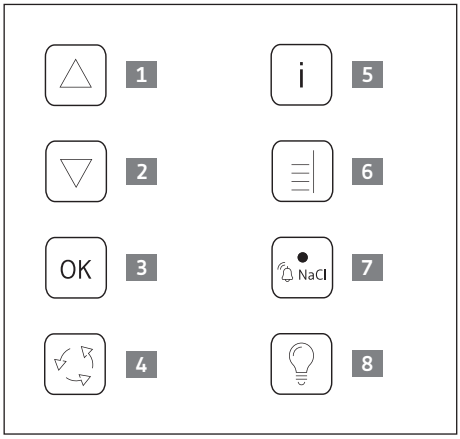

1	W górę
2	W dół
3	Menu/Zatwierdź
4	Regeneracja
5	Informacje
6	Poziom soli
7	Dioda niskiego poziomu soli
8	Oświetlenie zbiornika solankowego

RYS. 4

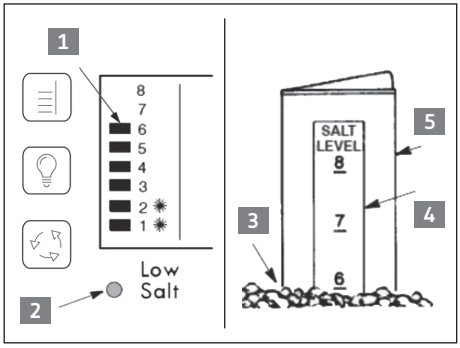

1	Wysokość słupka (poziom soli)
2	Lampka kontrolna (Niski poziom soli)
3	Poziom soli
4	Naklejka
5	Studzienka solankowa

RYS. 5

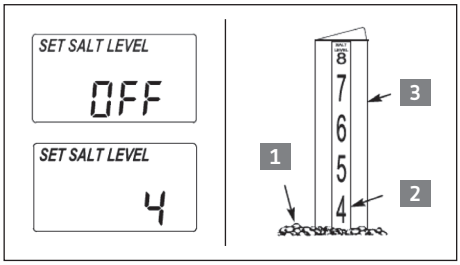

1	Poziom soli
2	Naklejka
3	Studzienka solankowa

RYS. 6

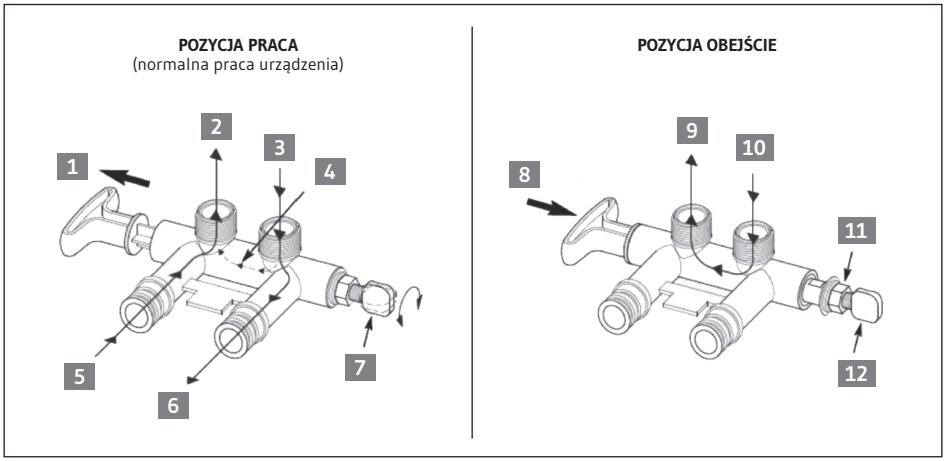

1	Uchwyt tłoka wysunięty
2	Wyjście wody miękkiej
3	Wejście wody twardej
4	Zmiana kierunku przepływu części wody twardej sterowana poprzez ustawienie regulatora twardości
5	Otwór wylotowy zaworu zmiękczacza
6	Otwór wlotowy zaworu zmiękczacza
7	Pokrętło regulatora twardości – przekręcać w kierunku przeciwnym do ruchu wskazówek zegara w celu zwiększenia twardości w wodzie uzdatnionej, a zgodnie z ruchem wskazówek zegara w celu zmniejszenia twardości
8	Uchwyt tłoka wciśnięty
9	Wyjście wody miękkiej
10	Wejście wody twardej
11	Nakrętka sześciokątna – przekręcać w kierunku zgodnym z ruchem wskazówek zegara w celu zablokowania pokrętła regulatora twardości, a w kierunku przeciwnym w celu odblokowania pokrętła
12	Pokrętło regulatora twardości

RYS. 7

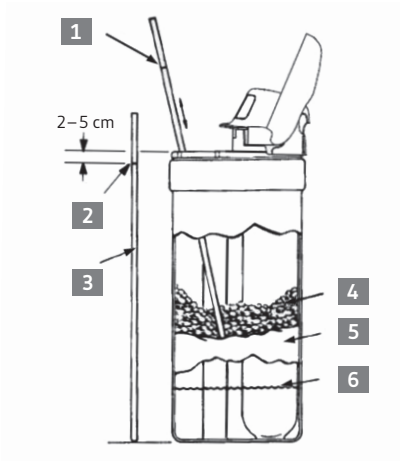

1	Przyciśnij lub uderz kijem w złóg aby go rozbić
2	Punkt odniesienia
3	Kij od miotły
4	Sól
5	Złóg solny
6	Woda

RYS. 8

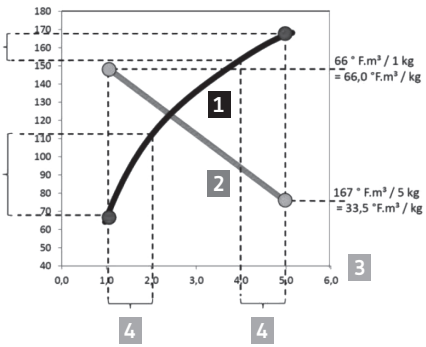

1	Pojemność jonowymienna (°F x m³)
2	Wydajność soli (°F x m³/kg)
3	Dawka soli (kg)
4	1 kg soli

SPIS TREŚCI

Wskazówki dotyczące bezpieczeństwa 11
Wymogi dotyczace montażu 11
Instrukcja montażu generatora chloru 12
Odpowietrzenie i kontrola szczelności 12
Programowanie panelu sterowania 12
Ustawienie godziny 12
Programowanie twardości wody surowej 12
Zaprogramowanie godziny regeneracji 12
System kontroli soli 12
Napełnianie zbiornika solanki solą 13
Ustawienie żądanej twardości na zaworze obejścia by-pass 13
Ręczne uruchamianie regeneracji 13
Brak zasilania elektrycznego 13
Kody błędu 13
Czynności obsługowe 13
Złogi solne 14
Zalecenia eksploatacyjne 14
Czynności kontrolne poprzedzające wezwanie serwisu 14
Dane techniczne 14
Karta gwarancyjna 15
Warunki gwarancji 15
Poświadczenie przeglądów 16
Protokół ustawień parametrów urządzenia 17
Wpływ popłuczyn z regeneracji zmiękczacza na komunalne instalacje ściekowe oraz na przydomowe oczyszczalnie ścieków 18
Warunki Dozoru Technicznego eksploatacji urządzeń ciśnieniowych na wyposażeniu zmiękczaczy Trinnity 18

WSKAZÓWKI DOTYCZĄCE BEZPIECZEŃSTWA

- Przed rozpoczęciem montażu należy zapoznać się z instrukcją oraz przygotować wymagane narzędzia i materiały.
- Montaż musi być zgodny z lokalnymi przepisami dotyczącymi instalacji wodociągowych i elektrycznych.
- We wszystkich lutowanych połączeniach należy używać wyłącznie bezołowiowego stopu lutowniczego i topnika.
- Ze zmiękczaczem wody należy obchodzić się ostrożnie. Urządzenia nie należy odwracać do góry nogami, upuszczać ani ustawiać na ostrych występach.
- Zmiękczacza nie umieszczać:
  - w miejscach, w których mogą występować temperatury ujemne,
  - w miejscach wystawionych na bezpośrednie działanie światła słonecznego,
  - tam, gdzie urządzenie może być wystawione na działanie wilgotnych warunków atmosferycznych.
- Nie poddawać uzdatnianiu wody o temperaturze powyżej 49°C.
- Minimalny wymagany przez uzdatniacz/zmiękczacz przepływ wody na wlocie wynosi 11 litrów na minutę.
- Maksymalne dozwolone ciśnienie wody na wlocie wynosi 8,6 bara. Jeżeli ciśnienie dzienne przekroczy 5,5 bara, ciśnienie nocne może przekroczyć maksymalną wartość. W razie potrzeby należy zastosować zawór redukcyjny.
- System wymaga zasilania prądem stałym 24 V. Należy zastosować dołączony do urządzenia zasilacz i podłączyć go do zlokalizowanego w suchym miejscu gniazda domowego o parametrach 220–240 V, 50 Hz, które jest uziemione i odpowiednio zabezpieczone wyłącznikiem automatycznym lub bezpiecznikiem.
- Bez odpowiedniej dezynfekcji przed lub za urządzeniem, systemu nie należy używać do uzdatniania wody, która stwarza zagrożenie mikrobiologiczne lub której jakość nie jest znana.

WYMOGI DOTYCZĄCE MONTAŻU

- Montaż systemu powinien wykonać wyłącznie odpowiednio przeszkolony specjalista.
- Przed rozpoczęciem montażu należy sprawdzić, czy główny zawór doprowadzenia wody jest zamknięty.
- Zmiękczacz przeznaczony jest do uzdatniania wody o parametrach zgodnych z Rozporządzeniem Ministra Zdrowia w sprawie wymagań dotyczących jakości wody przeznaczonej do spożycia przez ludzi.
- Bezpośrednio przed zmiękczaczem wymagany jest montaż mechnicznego filtra wstępnego (próg filtracji maksymalnie 200 mikrometrów)
- Podłączając zmiękczacz przed podgrzewaczem wody (lub kotłem) należy zwrócić uwagę, aby temperatura wody w miejscu podłączenia nie przekraczała 49°C. Najlepiej między zmiękczaczem a podgrzewaczem wody (lub kotłem) zainstalować zawór zwrotny, który zapobiegnie cofnięciu się gorącej wody na zmiękczacz.
- Niezbędne jest zainstalowanie zaworu by-pass lub 3-zaworowego systemu obejściowego. Zawory obejściowe umożliwiają odcięcie dopływu wody do zmiękczacza wcelu dokonania niezbędnych napraw bez odcinania instalacji domowej.
- Niezbędny jest odpływ dla popłuczyn z regeneracji. Preferowany jest odpływ podłogowy, zlokalizowany w pobliżu zmiękczacza. Inne opcje to wanna pralnicza, pionowa rura odpływowa itp.
- W zasięgu 2 metrów od zmiękczacza niezbędne jest uziemione, znajdujące się pod ciągłym napięciem gniazdo elektryczne o parametrach 220–240 V, 50 Hz.
- Po zakończeniu montażu systemu należy wykonać test ciśnieniowy w celu wykrycia przecieków.
- Po wykonaniu testu ciśnieniowego należy wykonać regenerację ręczną.

INSTRUKCJA MONTAŻU GENERATORA CHLORU (TYLKO MODEL EXCLUSIVE)

1. Odłącz transformator.
2. Zdejmij pokrywę zmiękczacza wody i górną osłonę.
3. Przygotuj zacisk montażowy (w zestawie), wsuń jego dwie szpilki do odpowiednich otworów w silniku zaworu zmiękczacza, (RYS. 1) i pociągnij go w dół.
4. Zaciśnij zespół generatora chloru za pomocą zacisku montażowego tak, aby złączki były skierowane w dół (RYS. 1).
5. Odłącz koniec przewodu solanki zmiękczacza od inżektora, odkręcając nakrętkę tulejkową.
6. Zamontuj kolanko oraz O-ring. Zalecane ustawienie w kierunku zmiękczacza.
7. Za pomocą nakrętki tulejkowej, podłącz wężyk (w zestawie) do dyszy/kolanka inżektora.
8. Podłącz drugi koniec wężyka do generatora chloru(złączka wtykowa). Zalecane jest, aby wężyk znajdował się przed zaworem (RYS. 2). Pociągnij wężyk, aby sprawdzić połączenie.

WSKAZÓWKA:
Jeśli wężyk jest za długi i wypycha generator chloru, skróć go.

9. Podłącz przewód solanki zmiękczacza (koniec odłączony podczas kroku 5.) do drugiej złączki wtykowej generatora chloru. Zalecane jest, aby przewód znajdował się za zaworem (RYS. 2). Pociągnij wężyk, aby sprawdzić połączenie.
10. Przygotuj wiązkę przewodów (w zestawie). Podłącz 2-pinową złączkę do odpowiedniego gniazda generatora chloru. Wtyczka powinna znajdować się u dołu generatora chloru.
11. Poprowadź wiązkę przewodów do sterownika zmiękczacza i wepnij dwie widełkowe końcówki do odpowiednich okrągłych przyłączy żeńskich sterownika. Przyłącza generatora chloru znajdują się między przyłączami zasilania a złączką 6-pinową (RYS. 2).
12. Zamontuj górną osłonę zmiękczacza i pokrywę tak, aby nie ścisnąć wężyków lub przewodów.
13. Podłącz transformator zmiękczacza i sprawdź nastawy.
14. Jeśli sterownik zmiękczacza posiada programowalne przyłącze sterowania (CTRL), sprawdź, czy wybrano nastawę „CL" (chlor).

ODPOWIETRZENIE I KONTROLA SZCZELNOŚCI

Aby uniknąć problemów z ciśnieniem lub powietrzem w instalacji oraz w zmiękczaczu, należy postępować zgodnie z podanymi wskazówkami, dokładnie, krok po kroku.

1. Otwórz dwa kurki (lub więcej) zimnej wody znajdujące się za zmiękczaczem.
2. Rączka „by-pass'u" powinna być wciśnięta.
3. Delikatnie (częściowo) otwórz główny zawór zasilający i puść wodę aż spłynie poprawnie z otwartych kurków. Nie powinno znajdować się tam powietrze ani wystąpić problem z nieregularnym przepływem, czyli zjawisko znane jako „uderzenie wodne".
4. Odciągnij rączkę „by-pass'u". Należy powoli wykonać tą czynność, aby zapobiec zbyt szybkiemu wzrostowi ciśnienia w zmiękczaczu wody. Do tego momentu nie otwieraj głównego zaworu zasilającego do maksymalnego przepływu.
5. Odczekaj około 3 minuty, aż woda zacznie wypływać otwartymi kurkami ciągłym strumieniem. Następnie otwórz kurek gorącej wody, poczekaj aż przepływ będzie stały, a następnie zamknij kurek.
6. Zamknij wszystkie kurki zimnej wody i sprawdź, czy nie występują wycieki na nowych połączeniach instalacyjnych.

PROGRAMOWANIE PANELU STEROWANIA (RYS. 3)

Po włączeniu transformatora do prądu na wyświetlaczu widoczny jest przez kilka sekund kod dla danego modelu urządzenia: HOME – SR22, EXCLUSIVE – HF32, HYBRID – 520, PLUS – SR27 oraz numer testowy (np. J3.0).

Następnie na ekranie pojawia się napis Godzina PRESENT TIME i zaczyna migać 12:00. Jeżeli pojawi się kod inny niż danego modelu urządzenia, należy skontaktować się z serwisem dostawcy. Sygnalizator Dźwiękowy (BIP): sygnalizator działa przy każdym naciśnięciu przycisku. Pojedynczy sygnał informuje o jednej zmianie na ekranie. Seria sygnałów informuje, że naciśnięto przycisk niewłaściwy.

USTAWIENIE GODZINY

Jeśli nie pojawiła się informacja PRESENT TIME, naciskać przycisk OK (RYS. 3), aż do momentu pojawienia się poszukiwanej informacji. W celu ustawienia godziny nacisnąć ∧, aby przesunąć godzinę do przodu lub ∨, by ją cofnąć. Dostępne są formaty 24-godzinne lub 12-godzinne (AM/PM).

PROGRAMOWANIE TWARDOŚCI WODY SUROWEJ

Jednokrotne naciśnięcie przycisku OK (z pozycji formuły Godzina) powoduje przejście do formuły twardość wody HARDNESS; z domyślną wartością 25. Zakoduj twardość wody wpływającej do urządzenia w ziarnach na galon amerykański – gpg (twardość w °dH x 1,036). Jeżeli w wodzie występuje żelazo, należy do twardości dodać 5 jednostek za każdy 1 mg Fe/l. Aby wprowadzić twardość w gpg, należy naciskać przycisk ∧ lub ∨ do momentu pojawienia się odpowiedniej wartości. Pomiędzy wartością 1 a 25 każde przyciśnięcie przycisków ∧ lub ∨ odpowiednio zwiększa lub zmniejsza wartość o jedną jednostkę. Pomiędzy 25 a wartością maksymalną, wartość zwiększa się lub zmniejsza o 5 jednostek.

ZAPROGRAMOWANIE GODZINY REGENERACJI

Jednokrotne naciśnięcie przycisku OK (z pozycji formuły Twardość Wody) powoduje przejście do formuły Godzina Regeneracji RECHARGE TIME; z domyślną wartością 02:00 (w nocy). Naciśnięcie OK potwierdza ustawienie i urządzenie rozpocznie regenerację o 2:00 w nocy, a zakończy ok. godz. 4:00. Aby zmienić porę regeneracji, należy nacisnąć ∧ lub ∨. Należy pamiętać o zastosowanym formacie godziny (12- lub 24-godzinny). Naciśnięcie OK zatwierdza wprowadzone zmiany i powoduje przejście do podstawowego ekranu.

SYSTEM KONTROLI SOLI

TRINNITY PLUS, EXCLUSIVE, HYBRID
Panel sterujący posiada system kontroli poziomu soli w zbiorniku solankowym. Aby ustawić system kontroli soli należy:

1. Otworzyć pokrywę zbiornika i odnotować, ile soli się w nim znajduje według 8-stopniowej skali wewnątrz.
2. Naciskać przycisk USTAWIENIE AKTUALNEGO POZIOMU SOLI tyle razy, aż słupek wskaże wysokość odnotowanego poziomu soli. Przykład (RYS. 4) pokazuje, że sól jest na poziomie 6. Lampka informująca o niskim poziomie soli zapali się, kiedy sól będzie na poziomie 2 lub poniżej.
3. Nie należy dopuścić do tego, aby zbiornik był wypełniony solą poniżej tego punktu.
4. W celu anulowania kontroli poziomu soli, należy naciskać przycisk USTAWIENIE AKTUALNEGO POZIOMU SOLI, aż na ekranie pojawi się napis OFF.

UWAGA!
Należy pamiętać, aby za każdym dosypaniem soli, ustawiać aktualny poziom soli.

TRINNITY HOME
Jednokrotne naciśnięcie przycisku OK (z pozycji formuły Ustaw Godzinę Regeneracji) powoduje przejście do formuły Ustaw Poziom Soli SET SALT LEVEL.
Aby ustawić system kontroli soli, należy:
1. Otworzyć pokrywę zbiornika i odnotować, ile soli się w nim znajduje według 8-stopniowej skali wewnątrz.
2. Przyciskając ∧ lub ∨ należy ustawić aktualny poziom soli. Przykład (RYS. 5) pokazuje, że sól jest na poziomie 4. Lampka informująca o niskim poziomie soli zapali się, kiedy sól będzie na poziomie 2 lub poniżej. Nie należy dopuścić do tego, aby zbiornik był wypełniony solą poniżej tego punktu.
3. W celu anulowania kontroli poziomu soli, należy naciskać ∧ lub ∨, aż na ekranie pojawi się napis OFF.
4. Naciśnięcie OK zatwierdza wprowadzone zmiany.
5. Następnie należy zaprogramować funkcję CLEAN FEATURE (Funkcja czyszczenia) oraz CLEAN FEATURE MINUTES (Czas trwania czyszczenia).

UWAGA!
Należy pamiętać, aby za każdym dosypaniem soli, ustawić aktualny poziom soli.

NAPEŁNIANIE ZBIORNIKA SOLANKI SOLĄ

Do regeneracji żywicy jonowymiennej używana jest solanka, czyli wodny roztwór soli tabletkowanej. Pastylki solne nasypujemy do zbiornika solankowego. W wilgotnych pomieszczeniach zaleca się wypełniać zbiornik solanki do połowy i częściej go uzupełniać, aby zapobiec powstawaniu złogów solnych (RYS. 7). W pomieszczeniach o normalnej wilgotności, zbiornik solankowy może być wypełniony w całości, tj. do studzienki zaworu solankowego. Podczas normalnej eksploatacji urządzenia, zawór sterujący dopuszcza określoną ilość wody do zbiornika solanki, aby wyprodukować roztwór solny. Należy używać soli regeneracyjnej spełniającej wymagania normy PN 973. Nie zaleca się używania soli spożywczej.
Przed napełnieniem zbiornika solanki solą, należy szczelnie zamknąć pokrywę studzienki zaworu solankowego. Do tej części urządzenia nie powinna dostać się żadna pastylka soli. Pojemność zbiornika solanki podano na str. 5. Po zasypaniu zbiornika solą należy uruchomić ręcznie regenerację (Rozdział „Ręczne uruchamianie regeneracji"). Po regeneracji urządzenie jest gotowe do pracy.

USTAWIENIE ŻĄDANEJ TWARDOŚCI NA ZAWORZE OBEJŚCIA BY-PASS

Zawór obejścia by-pass dodawany do zmiękczacza posiada regulator twardości wody miękkiej (RYS. 6). Zaleca się używanie wody o twardości pomiędzy 3 a 6 stopni niemieckich. Przed regulacją, należy odkręcić sześciokątną nakrętkę regulatora (przekręcać w kierunku przeciwnym do ruchu wskazówek zegara). W celu zwiększenia twardości w wodzie uzdatnionej należy przekręcać pokrętło w kierunku przeciwnym do kierunku ruchu wskazówek zegara, przytrzymując uchwyt tłoka drugą ręką. Z pozycji całkowicie zakręconego pokrętła można zwiększyć twardość wykonując maksymalnie 6 obrotów. Odkręcenie pokrętła w większym stopniu może rozszczelnić by-pass i spowodować wyciek wody. Następnie należy zbadać twardość wody wyjściowej. Jeżeli twardość jest za wysoka, należy przekręcić pokrętło w odwrotnym kierunku, przytrzymując uchwyt tłoka drugą ręką. Po ustawieniu odpowiedniej twardości wody wyjściowej, należy przekręcić nakrętkę regulatora twardości wody do oporu (zgodnie z kierunkiem ruchu wskazówek zegara) w celu zablokowania ruchu regulatora. Należy pamiętać, aby przed każdym ustawieniem zaworu do pozycji obejście (uchwyt tłoka wciśnięty), całkowicie zakręcić pokrętło (przekręcić je w kierunku zgodnym z ruchem wskazówek zegara do oporu).

RĘCZNE URUCHAMIANIE REGENERACJI

Podczas eksploatacji zmiękczacza może być konieczne przeprowadzenie dodatkowej, ręcznej regeneracji.
Dzieje się tak, gdy:
– zużyto więcej wody, niż zaplanowano (np. z powodu wizyty gości zdolność jonowymienna żywicy zostanie wyczerpana przedwcześnie),
– nie uzupełniono soli w zbiorniku solanki – należy niezwłocznie uzupełnić poziom soli,
– wprowadzamy po raz pierwszy urządzenie do eksploatacji (pierwsze uruchomienie).

REGENERACJA NATYCHMIASTOWA
Nacisnąć przycisk i przytrzymać go, aż na wyświetlaczu pojawi się i zacznie mrugać informacja Regeneracja RECHARGE NOW lub RECHARGE. Rozpocznie się pierwsza faza regeneracji – napełnianie zbiornika solanki wodą. Kolejne etapy będą następowały automatycznie. Po skończonym procesie regeneracji, urządzenie odzyska zdolność zmiękczania wody

REGENERACJA DZISIAJ W NOCY
Nacisnąć przycisk . Informacja „Regeneracja Dzisiaj w Nocy" RECHARGE TONIGHT zacznie mrugać. Proces rozpocznie się o domyślnie 2:00 w nocy. W celu anulowania polecenia regeneracji należy ponownie, jednokrotnie nacisnąć przycisk . Napis RECHARGE TONIGHT zniknie z ekranu.

UWAGA!
Jeżeli jest włączona funkcja Oczyszczanie CLEAN ON, właściwa regeneracja zostanie poprzedzona płukaniem przeciwprądowym. W czasie procesu regeneracji, urządzenie nie produkuje miękkiej wody.

BRAK ZASILANIA ELEKTRYCZNEGO

Jeżeli nastąpi przerwa w zasilaniu elektrycznym, wyświetlacz wyłączy się, ale mikroprocesor podtrzyma funkcje przez kilka godzin. Kiedy zasilanie elektryczne zostanie przywrócone, należy sprawdzić i wyregulować czas, w przypadku gdy wyświetlona na ekranie godzina mruga lub jest niewłaściwa (godzina ma wpływ na porę regeneracji). Zaprogramowane wartości: twardość wody i godzina rozpoczęcia regeneracji nie powinny być nigdy korygowane chyba, że chcemy je zmienić.

KODY BŁĘDU

ERR01, ERR03, ERR04	awaria silnika, mikrowyłącznika lub okablowania
L50	zwarcie sterownika

Kod błędu zamiast godziny może pojawić się na ekranie, jeśli wystąpi problem niesprawności jakiejkolwiek z elektronicznych części urządzenia. Należy wówczas wezwać Autoryzowaną Firmę Serwisową.

CZYNNOŚCI OBSŁUGOWE

Zmiękczacz pracuje automatycznie. Czynnościami obsługowymi, jakie należą do obowiązków użytkownika, są:
– okresowe sprawdzanie poziomu soli w zbiorniku solanki,
– okresowy zasyp soli regeneracyjnej, jeżeli jej poziom wymaga uzupełnienia,

– sprawdzanie czystości wkładu filtra wstępnego, jego okresowa wymiana lub/i sprawdzanie ciśnienia przed i za filtrem (w zależności od typu filtra) – 1 raz na tydzień lub na dwa tygodnie,
– sprawdzanie wskazania zegara, pokazującego aktualną godzinę oraz ewentualne jego korygowanie (patrz ustawianie aktualnej godziny).

UWAGA!
Ze względu na specjalne wymogi, stawiane jakości środka regeneracyjnego, należy używać soli regeneracyjnej akceptowanej przez producenta zmiękczacza (sól tabletkowana spełniająca wymogi normy PN 973).

ZŁOGI SOLNE

Zjawisko to występuje, gdy urządzenie zainstalowane jest w pomieszczeniu o podwyższonym poziomie wilgotności. lub używanie niewłaściwej soli . Złóg solny tworzy się nad powierzchnią wody i powoduje, że woda, nie mając kontaktu z solą, nie rozpuszcza jej i w konsekwencji nie powstaje solanka, regenerująca złoże. Aby sprawdzić, czy powstał złóg w przypadku zasypanego solą zbiornika, należy: wziąć kij (np. od miotły) i przyłożyć do urządzenia (Rys. 7). Zaznaczyć na kiju punkt odniesienia 2–5 cm poniżej krawędzi zbiornika. Następnie włożyć kij do zbiornika aż do dna. Jeżeli poczujemy silniejszy opór zanim kij dotknie dna zbiornika możliwe, że trafiliśmy na złóg solny. Kij należy zagłębić w kilku miejscach krusząc w ten sposób złóg solny. Nie należy go kruszyć uderzając w zewnętrzne ścianki zbiornika. Jeżeli złóg solny utworzył się wskutek używania niewłaściwej jakości soli, należy sól usunąć ze zbiornika, zbiornik dokładnie wypłukać i zasypać solą o właściwych parametrach.

ZALECENIA EKSPLOATACYJNE

W czasie eksploatacji urządzenie należy chronić przed:
– zbyt dużym zapyleniem w pomieszczeniu, zbyt niską i zbyt wysoką temperaturą– nie może być niższa niż 4°C i wyższa niż 40°C,
– awaryjną możliwością powstania nagłego źródła ciepła,
– awaryjną możliwością cofania się ciepłej wody (powyżej 40°C).

CZYNNOŚCI KONTROLNE POPRZEDZAJĄCE WEZWANIE SERWISU

1. Sprawdzić, czy na wyświetlaczu jest aktualna godzina (jeżeli na wyświetlaczu nie ma żadnej informacji, sprawdzić połączenie elektryczne).
2. Sprawdzić, czy zawór obejścia znajduje się w pozycji Praca Service.
3. Sprawdzić, czy przewód odprowadzający ścieki nie jest powykrzywiany lub załamany, czy w żadnym miejscu nie znajduje się powyżej 2,40 m od ziemi.
4. Sprawdzić, czy w zbiorniku solanki jest sól i czy nie utworzył się złóg solny
5. Sprawdzić, czy zakodowana twardość wody odpowiada rzeczywistej twardości wody.

UWAGA!
Jeżeli powyższe czynności nie pozwoliły na rozpoznanie przyczyn awarii, należy zwrócić się do serwisu, który uruchomił urządzenie. Niniejszą instrukcję należy przechowywać w pobliżu zmiękczacza.

DANE TECHNICZNE

PARAMETRY ZMIĘKCZACZY	Trinnity Home	Trinnity Exclusive	Trinnity Hybrid	Trinnity Plus
Minimalne natężenie przepływu (m^3/h)	0,66			
Maksymalne natężenie przepływu (m^3/h)	2,0	3,0	3,1	1,2
Ciśnienie robocze min. – max (bar)	1,3–8,0			
Temperatura wody min. – max (°C)	4–49	4–49	4–49	4–40
Maksymalna twardość wody (°dH)/(°f)	91/163	106/189	106/189	30/53,4
Maksymalna zawartość dwuwartościowego żelaza (ppm = mg/l)*	0,7	2,2	1,0	10
Ilość żywicy (l)	22	30	28	25
Pojemność zbiornika soli (kg)	50	75	75	75

* Urządzenie może usunąć podaną zawartość żelaza ale producent nie daje gwarancji na skuteczność usuwania żelaza przez urządzenia TRINNITY HOME, EXCLUSIVE oraz HYBRID.

CZĘSTOTLIWOŚĆ REGENERACJI
RYS. 8 obrazuje zależność pomiędzy pojemnością jonowymienną złoża zależną od ilości soli użytej w procesie regeneracji a wydajnością soli w poszczególnych zakresach odzyskiwania pojemności. Urządzenie dobiera częstotliwość regeneracji w oparciu o dane z wykresu, przy czym dąży do zminimalizowania zużycia soli podczas regeneracji złoża.

KARTA GWARANCYJNA

AUTORYZOWANY ZAKŁAD:	UŻYTKOWNIK:
.....	.....
.....	.....
.....	.....

Niniejsza karta gwarancyjna obejmuje następujące urządzenie:

TYP	NUMER SERYJNY (SERIAL NO)

WARUNKI GWARANCJI

1. Dostawca udziela gwarancji na sprawne działanie dostarczonych urządzeń, przy użytkowaniu zgodnie z ich przeznaczeniem i wskazówkami zawartymi w niniejszej dokumentacji.
2. Poszczególne elementy zmiękczacza, od daty zakupu objęte są gwarancją na następujących warunkach:
   – zewnętrzna obudowa zmiękczacza – okres 5 lat,
   – butla ze złożem – okres 5 lat,
   – głowica sterująca – okres 3 lat,
   – podzespoły elektroniczne – okres 2 lat.
3. Warunkiem udzielenia gwarancji jest wykonanie montażu hydraulicznego urządzenia zgodnie z wytycznymi zawartymi w niniejszej dokumentacji.
4. Obowiązkiem Użytkownika jest dokonanie jednego przeglądu gwarancyjnego w ciągu roku. Na koszt przeglądu składają się koszty robocizny oraz koszty delegowania pracownika i jego dojazdu. Autoryzowana Firma Serwisowa ma obowiązek dokonać odpłatnie tego przeglądu, po zawiadomieniu jej przez Użytkownika o zbliżającym się terminie. Zawiadomienie powinno zostać dokonane na piśmie (faksem, e-mailem lub pocztą) bądź telefonicznie na co najmniej 7 dni przed upływem przeglądu.
5. Dostawca ma obowiązek podjąć działania zmierzające do usunięcia wszelkich usterek i nieprawidłowości w działaniu urządzeń objętych gwarancją w ciągu 7 dniroboczych od dnia zgłoszenia.

GWARANCJA NIE OBEJMUJE:

1. Usług przeglądowych.
2. Usług zmiany programu urządzenia.
3. Materiałów eksploatacyjnych zużywających się w czasie normalnej eksploatacji, takich jak wkłady: filtracyjne, sól regeneracyjna.
4. Uszkodzeń powstałych na skutek: kradzieży, pożaru, działania czynników zewnętrznych lub atmosferycznych, używania niewłaściwych materiałów eksploatacyjnych, montażu części i podzespołów dodatkowych bez zgody Dostawcy.
5. Uszkodzeń będących wynikiem niewłaściwej eksploatacji.
6. Uszkodzeń będących wynikiem niewłaściwego przechowywania urządzenia i materiałów eksploatacyjnych.
7. Konsekwencji wynikających z unieruchomienia urządzenia.

NABYWCA TRACI UPRAWNIENIA Z TYTUŁU GWARANCJI W PRZYPADKU:

1. Nieprzestrzegania zaleceń zawartych w niniejszej dokumentacji.
2. Wykonania montażu i rozruchu urządzenia niezgodnie z wytycznymi.
3. Nie wykonania w terminie przeglądów.
4. Wykonania przez Nabywcę lub osoby trzecie samodzielnych napraw, przeróbek i modyfikacji niezgodnych z warunkami gwarancji Dostawcy.

DATA URUCHOMIENIA: ..... **PIECZĘĆ I PODPIS:** .....

POŚWIADCZENIE PRZEGLĄDÓW:

1. PRZEGLĄD GWARANCYJNY/DATA: ..... PIECZĘĆ I PODPIS: .....

2. PRZEGLĄD GWARANCYJNY/DATA: ..... PIECZĘĆ I PODPIS: .....

3. PRZEGLĄD GWARANCYJNY/DATA: ..... PIECZĘĆ I PODPIS: .....

4. PRZEGLĄD GWARANCYJNY/DATA: ..... PIECZĘĆ I PODPIS: .....

5. PRZEGLĄD GWARANCYJNY/DATA: ..... PIECZĘĆ I PODPIS: .....

6. PRZEGLĄD GWARANCYJNY/DATA: ..... PIECZĘĆ I PODPIS: .....

7. PRZEGLĄD GWARANCYJNY/DATA: ..... PIECZĘĆ I PODPIS: .....

8. PRZEGLĄD GWARANCYJNY/DATA: ..... PIECZĘĆ I PODPIS: .....

9. PRZEGLĄD GWARANCYJNY/DATA: ..... PIECZĘĆ I PODPIS: .....

10. PRZEGLĄD GWARANCYJNY/DATA: ..... PIECZĘĆ I PODPIS: .....

11. PRZEGLĄD GWARANCYJNY/DATA: ..... PIECZĘĆ I PODPIS: .....

12. PRZEGLĄD GWARANCYJNY/DATA: ..... PIECZĘĆ I PODPIS: .....

PROTOKÓŁ USTAWIEŃ PARAMETRÓW URZĄDZENIA

Miejscowość	
Data	
Ustawienia sterownika:	Twardość:
	Godzina regeneracji:
	Salt Efficiency: ON ☐ OFF ☐
	Clean: ON ☐ OFF ☐
	Recharge Auto ☐ / .....DAY
	97 ON ☐ OFF ☐
Twardość wody surowej	
Twardość wody zmiękczonej	
Uwagi	
Podpis Użytkownika	
Podpis Uruchamiającego	

WPŁYW POPŁUCZYN Z REGENERACJI ZMIĘKCZACZA
NA KOMUNALNE INSTALACJE ŚCIEKOWE ORAZ NA PRZYDOMOWE OCZYSZCZALNIE ŚCIEKÓW

Podczas regeneracji zmiękczaczy jonowymiennych Trinnity do sieci kanalizacyjnej wydalane są popłuczyny w ilości 5% całkowitej objętości zmiękczonej wody. Popłuczyny to woda wodociągowa o zwiększonej zawartości chlorków w ilości 100÷155 mgCl/dm^3.

Wprowadzanie takich popłuczyn do komunalnych instalacji ściekowych jest dopuszczalne (norma 1000 mgCl/dm^3).

W przypadkach wprowadzania popłuczyn do komór ściekowych, szamb lub domowych małych biologicznych oczyszczalni ścieków, wskazane jest podejmować pewne środki ostrożności.

W przydomowych oczyszczalniach ścieków, biologiczne osady są pożywką dla bakterii, które dokonują rozkładu osadów do stanu ciekłego. W sposób naturalny, ale również na skutek chlorków z przedmiotowych popłuczyn, ilość bakterii może być zbyt mała. Może to powodować obniżenie sprawności procesu oczyszczania ścieków. W celu zapobieżenia procesom biodegradacji, zaleca się stosować preparaty, które zawierają bogatą gamę bakterii. W skuteczny sposób wspomagają proces oczyszczania ścieków.

Montaż urządzenia TRINNITY z przydomową oczyszczalnią ścieków zgodnie z zaleceniami producenta oczyszczalni. Producent nie ponosi odpowiedzialności za ewentualne uszkodzenia przydomowej oczyszczalni ścieków powstałe na skutek użytkowania urządzenia Trinnity.

WARUNKI DOZORU TECHNICZNEGO EKSPLOATACJI
URZĄDZEŃ CIŚNIENIOWYCH NA WYPOSAŻENIU ZMIĘKCZACZY TRINNITY

Na podstawie Ustawy o Dozorze Technicznym z dnia 21 grudnia 2000 r. (Dz. U. Nr 122, poz. 1321) oraz Rozporządzenia Ministra Gospodarki, Pracy i Polityki z dnia 9 lipca 2003 r. (Dz. U. 135, poz. 1269) ze zmianami art. 15 ustęp 45 pkt. 1 Ustawy z dnia 20.04.2004 r. o zmianie i uchyleniu niektórych ustaw w związku z uzyskaniem przez Rzeczpospolitą Polską członkostwa w Unii Europejskiej (Dz. U. Nr 96 poz. 959), stwierdza się autorytatywnie, że urządzenia ciśnieniowe będące na wyposażeniu zmiękczaczy jonowymiennych typoszeregu TRINNITY objęte są UPROSZCZONĄ FORMĄ DOZORU TECHNICZNEGO [Poz. 36 (TD ≤ +100°C i V ≤ 500 dm^3)], ZATEM NIE WYMAGAJĄ WYDANIA DECYZJI PRZEZ URZĄD DOZORU TECHNICZNEGO NA ICH EKSPLOATACJĘ.

Jednocześnie deklaruje się, że urządzenia ciśnieniowe przedmiotowych zmiękczaczy jonowymiennych w pełnym zakresie spełniają warunki techniczne, wymagane DYREKTYWAMI RADY EUROPEJSKIEJ: 97/23 EC oraz 89/336/EEC.

Potwierdza się jednocześnie, że ECOWATER SYSTEMS, członek Water Quality Association a producent przedmiotowych zmiękczaczy, posiada rejestrację ISO 9001, jak również aktualną atestację higieniczną zezwalającą na ich używanie dla wody pitnej (wydane przez NSF i PZH – ATEST HIGIENICZNY BK/W/0211/01/2019).

Zgodnie z obowiązującymi przepisami o zużytym sprzęcie elektrycznym i elektronicznym, produktów oznakowanych symbolem selektywnego zbierania nie można umieszczać wraz z innymi odpadami komunalnymi.
Ze względu na zawartość substancji szkodliwych wyroby elektroniczne nie poddawane procesowi selektywnego sortowania mogą być niebezpieczne dla środowiska naturalnego i zdrowia ludzi. Właściwa selektywna zbiórka zużytego sprzęty elektrycznego i elektronicznego zapobiega negatywnym oddziaływaniom na środowisko.

Recykling – jedna z metod ochrony środowiska naturalnego. Proces odzyskiwania z odpadów substancji, które mogą być powtórnie wykorzystane jako surowce.
Utylizacja – wykorzystanie (potocznie także niszczenie) odpadów jako surowców wtórnych, które straciły wartość użytkową np. tworzyw sztucznych, papieru i tektury.

INFORMACJA O SYSTEMIE ZBIERANIA ZUŻYTEGO SPRZĘTU ELEKTRYCZNEGI I ELEKTRONICZNEGO.
- przyjmujemy i odbieramy nieodpłatnie zużyty sprzęt elektryczny i elektroniczny pochodzący z gospodarstw domowych o ile sprzęt jest tego samego rodzaju i pełni te same funkcje co zakupiony,
- dystrybutor (producent również jeśli pełni funkcję dystrybutora) dostarczający nabywcy sprzęt przeznaczony do gospodarstw domowych obowiązany jest do nieodpłatnego odbioru zużytego sprzętu pochodzącego z gospodarstw domowych w miejscu dostawy tego sprzętu o ile zużyty sprzęt jest tego samego rodzaju i pełni tę samą funkcje co sprzęt dostarczony,
- informujemy, że zakazane jest zbieranie niekompletnego sprzętu elektrycznego i elektronicznego oraz części pochodzących ze zużytego sprzętu,
- mamy prawo odmówić przyjęcia zużytego sprzętu, jeśli stwarza on ze względu na zanieczyszczenie zagrożenie dla zdrowia lub życia osób przyjmujących sprzęt,
- informujemy, że obowiązuje zakaz umieszczania zużytego sprzętu elektrycznego i elektronicznego łącznie z innymi odpadami,
- użytkownik sprzętu przeznaczonego dla gospodarstw domowych może przekazać zużyty sprzęt: zbierającemu odpady, zakładowi przetwarzania, odbierającemu odpady komunalne na terenie gminy.

Informację są umieszczone na stronach BIP w urzędach marszałkowskich w urzędach miasta i gminy.

TRINNITY
MARKA DLA FACHOWCA

PRODUCENT:
EcoWater Systems LLC
1890 Woodlane Drive
Woodbury, Mn. 55125, U.S.A.

IMPORTER:
EcoWater Systems Poland Sp. z o.o.
Bałtycka 6, 61-013 Poznań, Poland
tel. +48 61 874 37 80